FICHA TÉCNICA

Producto: HORNO ROTATIVO A PETRÓLEO Mod.: AN-660 Marca: ANLÍN

Acero Inoxidable: AISI 304

Dimensiones: 1.18m (ancho) 1.64m (Largo) 2.20m. (Alto de Cabina) 2.50 m. de alto con accesorios de conexión.

Motores:
- Motor principal (Ventilador) de 1 HP Trifásico, Marca WEG / DELCROSA.

- Motor Extractor 1/2 HP; 1700 rpm. 220/380V 60 Hz.

Intercambiador de calor: Alta Transferencia durabilidad, superando las 10,000 horas de trabajo 50% Acero Inoxidable + 25% en Acero al Carbono.

Panel de Mando: Pirómetro Digital Programable de 0 A 300º Celsius, 1 Temporizadores, Alarma, Switch de Luz, Switch de Extractor, Switch de Ventilador, Switch de Quemador.

Materiales de fabricación: Acero inoxidable AISI 304, FN galvanizado, Acero al carbono, Fundición gris. Aislamiento con Fiberglass.

Sistema Rotor: Motor Reductor 0.20 HP 220 Voltios; 60Hz.

Cocción: Regulación de Cocción vertical, (Horno probado en fábrica).

Accesorio utilitario: RELOJ DIGITAL PANORAMICO, (12V)

Capacidad de horneado: 18 Bandejas de ALUZINC 65x45 cm.

Coches: Doblado al frío, tubo redondo de acero inoxidable, 18 niveles. Garruchas giratorias con ruedas de Bakelita.

Ductos de extracción:
- 3m de chimeneas en acero galvanizado para extracción de gases quemados (humo)
- 3m de chimeneas en acero galvanizado para evacuación de vapor de agua.

Sistema de combustión: Con quemador automático a petróleo, Americano "BEKETT" (50 a 250 BTU) 150,000 kcal/h.

Energía eléctrica suministro: 3 hilos (Trifásico) 220 o 380 V, 60 Hz,

Consumo de energía eléctrica: 2.3 KW/hora

Garantía: 01 año

Peso Neto: 950KG

Chimeneas: De acero inoxidable

PANALIN S.A.
CALLE LAS LIMAS 257, URB. CANTO BELLO, SAN JUAN DE LURIGANCHO
LIMA,PERÚ. WWW.PANALIN.COM TELF: 3871270
altura mayor, para el ingreso al local.

INSTALACIONES PREVIAS

RECOMENDACIONES QUE EL USUARIO
DEBE TENER EN CUENTA

AN-660

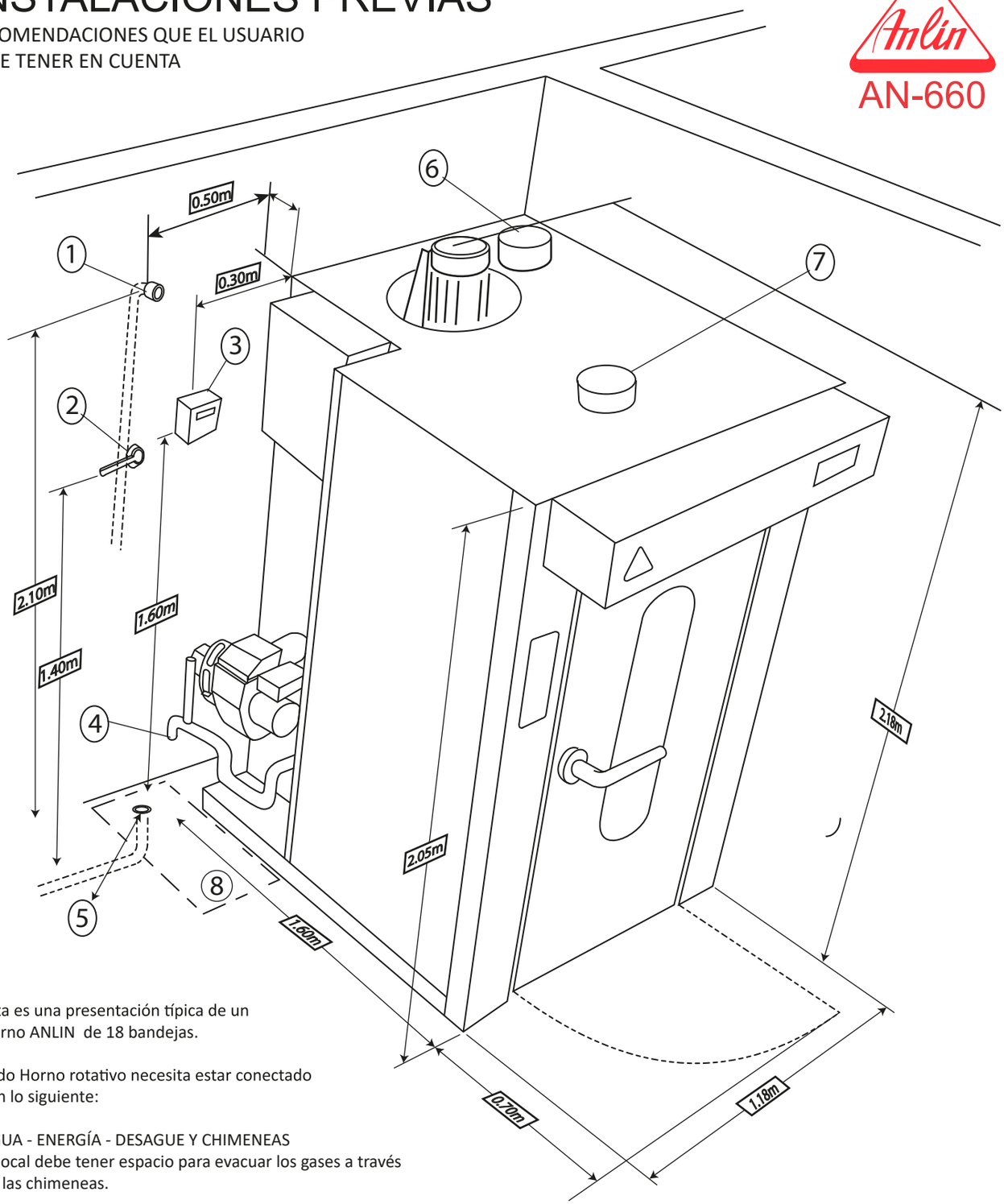

Esta es una presentación típica de un
Horno ANLIN de 18 bandejas.

Todo Horno rotativo necesita estar conectado
con lo siguiente:

AGUA - ENERGÍA - DESAGUE Y CHIMENEAS
El local debe tener espacio para evacuar los gases a través
de las chimeneas.

1- PUNTO DE AGUA: Rosca galvanizada de 1/2" Ø
2- Llave esférica de 1/2" Ø
3- PUNTO DE ENERGIA: Llave térmica trifásica de 30A.
4- Salida de agua caliente que conecta con tubería flexible al punto de desague. (5)
5- PUNTO DESAGUE: Al ras del piso debe estar una rosca galvanizada de 1" Ø
6- Ducto de salida de gases quemados (Humo). 150 mmØ
7- Ducto de salida de vapor de agua. 150 mmØ. Los ductos van hacia el exterior separadamente. No se recomienda "juntarlos en solo ducto"
8- AREA rectangular, de 35 x 50 cm. Dentro de ella puede estar instalada el punto de drenaje.

NOTA: La altura del horno presenta dos medidas, 2.05m es la altura de la cabina del horno, es la presentación visual, lo que se vé. Hay otra altura escondida de 2.18m y es la que suma la cabina con los componentes sobre el horno, motores o ductos. Es importante considerar esta altura mayor, para el ingreso al local.